Fuso 6S15 Pritsche 2.8m Heckkran 4xhydr+1xman. Funk!

79900 € (zzgl. MwSt.)

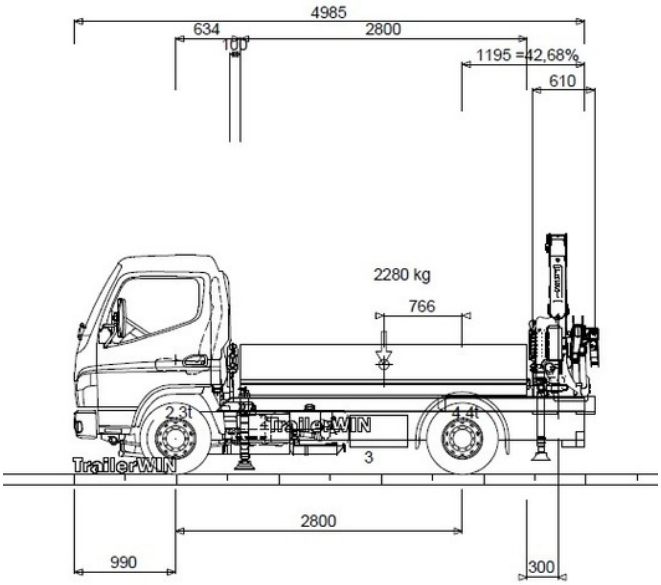

Eigenschaften

Erstzulassung	11/-0001
KM-Stand	28 km
Kraftstoff	Diesel
Leistung	110 kW (150PS)
Euro-Norm	6
Getriebe	Schaltgetriebe
Gesamtgewicht	6.000 kg
Nutzlast	2.600 kg
Achskonfiguration	Heckantrieb
Radstand	2800

Bargen Nutzfahrzeuge
Meerbrede 9
32107 Bad Salzuflen
Umsatzsteuer-Identifikationsnr: DE297710033

info@bargen.eu
Tel.: +49(0)5221-102170
Fax: +49(0)5221-1021720

Beschreibung

FUSO Canter 6S15 Alu Pritsche, Ladekran am Heck montiert mit Funksteuerung, das Fzg. ist zu vermieten mit Kaufoption

Fahrgestell: Fuso 6S15 Canter Gesamtgewicht 6000kg Nutzlast fertiges Fzg. ca.2400kg

- Schaltgetriebe

- Differentialsperre mit begrenztem Schlupf

- Batterien 2 x 100 AH

- Anhängerkupplung Kugelkopf 3000kg mit E
-Satz (werkseitig) Auflastung auf 3500kg möglich

- Aussenspiegel beheizbar

- Klimaautomatik

- Radiovorbereitung, Radio

- Rückfahrwarner

- Nebenantrieb mit Drehzahlerhöhung

- Batterieabdeckung und Adbluetankabdeckung

- Vorbereitung Batterietrennrelais

- Traktionsreifen Continental 205/75/R16C

- Sitzbezüge

- optional Rückfahrkamera nach Absprache

- Alupritsche: 2800mm x 1900mm x 400mm

- Bodenplatte 18mm

- Bodenrahmen mit Airlineschiene rund um

- Airline auch in der Stirnwand

- Seitenwände Aluminium eloxiert mit Klapptritt, leicht herausnehmbar

- Staubox

- Arbeitslicht

- Zinkgrundierung, Dinitrol Anwendung für Hohlräume, Edelstahl
-Schrauben und Edelstahl
-Rohrschellen

Ladekran: mit 4 x hydraulischen Ausschüben + mech. Verlängerung, mit Funksteuerung und hydr. Zusatzsabstützung vorne (Produktionsland: Italien)

- Funksteuerung (hochwertige, proportional Steuerung, 2 x Funktionen gleichzeitig etc.)

- Hublast laut Hersteller: bei 3, 55m= 995kg, 5.0m=670kg, 6.40m=495kg, 7.85m=365kg, 9.30m=290kg + manuelle Verlängerung 10.60 m = 200kg

- Zinkgrundierung, Dinitrol Anwendung für Hohlräume, Edelstahl
-Schrauben und Edelstahl
-Rohrschellen

Bargen Nutzfahrzeuge
Meerbrede 9
32107 Bad Salzuflen
Umsatzsteuer-Identifikationsnr: DE297710033

info@bargen.eu
Tel.: +49(0)5221-102170
Fax: +49(0)5221-1021720

Bargen Nutzfahrzeuge
Meerbrede 9
32107 Bad Salzuflen
Umsatzsteuer-Identifikationsnr: DE297710033

info@bargen.eu
Tel.: +49(0)5221-102170
Fax: +49(0)5221-1021720